MODE D'EMPLOI

Civière à sangles

001-14908-FR rev. 1 • 11/2022

arjo
EMPOWERING MOVEMENT

AVERTISSEMENT

Pour prévenir tout risque de blessure, il est important de lire ce mode d'emploi et les documents joints avant toute utilisation du produit.

Il est obligatoire de lire le mode d'emploi.

Politique conceptuelle et droits d'auteur
Les produits signalés par ® et ™ sont des marques déposées appartenant à la société Arjo.
© Arjo 2022.
Comme nous adoptons une politique d'amélioration continue, nous nous réservons le droit d'apporter des modifications à nos modèles sans notification préalable. Il est interdit de copier, dans son intégralité ou partiellement, le contenu de cette publication sans l'autorisation d'Arjo.

Table des matières

Avant-propos 4
Utilisation prévue 6
Évaluation des patients 6
Durée de vie opérationnelle 7
Consignes de sécurité importantes 7
Consignes de sécurité 8
Préparatifs 9
Mesures à prendre avant la première utilisation 9
Mesures à prendre avant chaque utilisation 9
Désignation des pièces 10
Assemblage civière à sangles 11
Fixer la civière à sangles sur le cadre de civière 11
Installation de la sangle à doubles boucles sur le cadre de civière à sangles 12
Soulever le patient 13
Réglage du cadre de la civière 15
Retrait d'une sangle en position levée 16
Abaisser le patient 17
Retrait de la civière à sangles 18
Nettoyage et désinfection 19
Instructions de nettoyage et désinfection 19
Toujours respecter les étapes suivantes pour le nettoyage et la désinfection 19
Entretien et maintenance préventive 20
Inspection de la sangle 21
Caractéristiques techniques 22
Dimensions 24
Étiquettes 25

Avant-propos

Merci d’avoir choisi cet équipement Arjo.

Votre civière à sangles fait partie d’une série de produits de qualité conçus spécialement pour votre établissement de soins. Notre objectif est de répondre à vos besoins et de vous fournir les meilleurs produits disponibles, accompagnés d’une formation qui permettra à votre personnel soignant de profiter au maximum de votre équipement Arjo. Contactez-nous si vous avez des questions au sujet de l’utilisation ou de l’entretien de votre produit Arjo.

Informations à la clientèle

Pour toutes questions concernant ce produit, les fournitures, la maintenance ou des informations supplémentaires sur les produits et services Arjo, contactez Arjo ou un représentant agréé ou consultez le site www.arjo.com.

Veuillez lire le présent mode d’emploi dans son intégralité avant d’utiliser la civière à sangles

Les informations contenues dans le présent mode d’emploi sont essentielles au bon fonctionnement et à la maintenance de la civière à sangles. Elles vous permettront de protéger ce dispositif et d’être sûr que l’équipement fonctionne pour votre entière satisfaction. Le levage et le transfert d’une personne présentent toujours un risque potentiel. Certaines informations contenues dans ce mode d’emploi sont importantes pour votre sécurité et doivent être lues et comprises afin d’éviter tout risque de blessures.

Le programme d’entretien doit être effectué sur la civière à sangles par du personnel de maintenance qualifié. Ceci afin de garantir la sécurité et le bon fonctionnement du produit. Voir la section « Entretien et maintenance » du présent manuel.

Veuillez contacter votre revendeur local Arjo si vous avez besoin de plus d’informations, si vous constatez que votre lève-personne sur rail n’est plus aussi performant, si vous souhaitez signaler un événement inhabituel ou si vous avez besoin d’aide pour la configuration, l’utilisation ou l’entretien de la civière à sangles. Ce revendeur peut vous proposer des programmes de soutien de service destinés à maximiser à long terme la sécurité, la fiabilité et la valeur de ce produit.

Des exemplaires additionnels de ce manuel sont disponibles auprès de votre revendeur local Arjo. Lors de la commande, veuillez préciser le numéro du mode d’emploi et le numéro de référence de la civière à sangles.

Signalez tout fonctionnement ou événement inattendu

Contacter le représentant Arjo local en cas de fonctionnement ou d’événement inattendu. Ses coordonnées figurent à la dernière page de ce mode d’emploi.

Incident grave

Si un incident grave se produit en rapport avec ce dispositif médical et affecte l’utilisateur ou le résident, il doit être signalé au fabricant ou au distributeur correspondant. Dans l’Union européenne, l’utilisateur doit également signaler l’incident grave à l’autorité compétente de l’État membre où il se trouve.

Service après-vente et assistance

Une révision doit être pratiquée sur la civière à sangles afin d'assurer la sécurité et le fonctionnement du produit. Voir la section *« Entretien et maintenance préventive », page 20*.

Pour toute information complémentaire, contacter Arjo pour obtenir le détail des programmes d'assistance et de service afin de maximiser la sécurité, la fiabilité et la valeur du produit à long terme. Pour obtenir des pièces détachées, contactez Arjo. Les coordonnées utiles figurent à la dernière page de ce mode d'emploi.

Définitions dans le mode d'emploi

⚠ **AVERTISSEMENT**	Par « avertissement », on entend : Avertissement de sécurité. Tout(e) incompréhension ou non-respect de cet avertissement peut entraîner des blessures pour l'opérateur ou autrui.
ATTENTION	Par « attention », on entend : Le non-respect de ces consignes risque d'entraîner des dommages susceptibles d'affecter le système ou l'équipement, en totalité ou partiellement.
REMARQUE	Par « remarque », on entend : Ces informations sont importantes pour utiliser correctement ce système ou cet équipement.

Utilisation prévue

La civière à sangles a été spécialement conçue pour soulever un patient/résident en position allongée en environnement hospitalier et en service de soins de longue durée (SLD). Ce dispositif est également destiné à faciliter le transfert latéral des patients/résidents entre le lit et la civière. La civière à sangles doit être utilisée avec des dispositifs de levage Arjo et des cadres de civières Arjo (700-19302, 700-15695 et 700-19522) conformément aux combinaisons autorisées spécifiées dans le présent mode d'emploi.

La civière à sangles permet au personnel soignant d'avoir accès aux blessures pour procéder aux examens et aux soins.

L'utilisation de la civière à sangles est exclusivement réservée au personnel soignant dûment formé et ayant les connaissances appropriées des contre-indications médicales du patient/résident quant à celle-ci. Elle doit être utilisée conformément aux consignes figurant dans le mode d'emploi.

La civière à sangles doit être utilisée exclusivement aux fins précisées dans le mode d'emploi. Toute autre utilisation est interdite.

Évaluation des patients

Nous recommandons aux établissements de soins de procéder à des réévaluations régulières. Avant toute utilisation de l'appareil, il incombe au personnel soignant d'évaluer le patient/résident selon les critères suivants :

- Le patient/résident n'est pas en mesure de s'asseoir en position droite ou semi-inclinée dans un harnais standard
- Est pratiquement complètement grabataire
- Peut avoir des articulations raides, contractées ou douloureuses qui l'empêchent de s'asseoir droit ou partiellement droit
- Dépend totalement du personnel soignant
- La prestation de soins et les transferts en général sont contraignants pour le personnel soignant sur le plan physique

Le poids du patient/résident ne doit pas dépasser un maximum de 227 kg (500 lb). La longueur de la civière à sangles est de 1 959 mm (77 1/8 po) et sa largeur aux épaules de 670 mm (26 2/5 po). Il est possible d'utiliser ce dispositif avec des patients/résidents plus grands ou plus larges que la civière à sangles, à condition de les évaluer comme il convient avant utilisation, dans la mesure où la civière à sangles risque de générer des points de pression.

⚠ AVERTISSEMENT

Pour éviter tout risque de blessure, le personnel soignant doit surveiller en permanence le patient pendant l'utilisation du lève-personne sur rail et du lève-personne au sol.

⚠ AVERTISSEMENT

Pour éviter tout risque de blessure, seul le personnel soignant est habilité à faire fonctionner ce dispositif. Il n'est pas prévu pour être actionné par le patient. En effet, en cas de défaillance du dispositif, même si cela est peu probable, le patient ne saurait pas comment réagir.

AVERTISSEMENT

Pour prévenir tout risque de blessure, il ne faut pas utiliser ce dispositif pour transférer le patient.

AVERTISSEMENT

Pour éviter tout risque de blessure, renseignez-vous auprès du médecin/personnel soignant concerné pour savoir si le patient souffre de lésions à la colonne vertébrale avant d'utiliser ce dispositif.

AVERTISSEMENT

Pour éviter tout risque de blessure, il convient d'évaluer correctement la taille et l'état physique du patient, ainsi que les conditions de levage, avant d'utiliser la civière à sangles.

REMARQUE
Si le patient ne répond pas à ces critères, un autre équipement/système doit être utilisé.

Durée de vie opérationnelle

La durée de vie de ce produit correspond à la période de temps de fonctionnement en toute sécurité avant une remise en état complète. Les facteurs liés à l'âge et au poids du patient, ainsi qu'à la fréquence de l'entretien, ont une incidence sur la durée de vie de la civière à sangles.

La durée d'utilisation prévue pour le cadre de civière correspond à la durée de vie utile maximale.

La durée de vie prévue pour les sections latérales, le guide de sangle et les boucles est de dix (10) ans, à condition que la maintenance préventive soit réalisée conformément aux instructions d'entretien et de maintenance préventive figurant dans le mode d'emploi.

La durée de vie prévue pour les sangles transversales est de cinq (5) ans, à condition que la maintenance préventive soit réalisée conformément aux instructions d'entretien et de maintenance figurant dans le mode d'emploi.

La durée de vie prévue pour les sangles de fixation à doubles boucles est de deux (2) ans, à condition que la maintenance préventive soit réalisée conformément aux instructions d'entretien et de maintenance figurant dans le mode d'emploi.

Consignes de sécurité importantes

Les informations contenues dans ce mode d'emploi sont importantes pour votre sécurité. Il convient de les lire et de les assimiler afin d'éviter tout risque de blessure. Si un point de ce manuel vous semble confus ou difficile à comprendre, veuillez appeler Arjo ou son représentant (nº de téléphone indiqué sur la dernière page du manuel).

AVERTISSEMENT

Pour prévenir tout risque éventuel de strangulation associé aux sangles de fixation à doubles boucles, au fil de la télécommande ou à celui des accessoires, il convient de vérifier toutes les pièces du dispositif, ainsi que le lève-personne, et de toujours prendre les précautions décrites dans ce mode d'emploi.

Consignes de sécurité

⚠ AVERTISSEMENT

Pour éviter les chutes, s'assurer que le résident est positionné conformément au mode d'emploi.

⚠ AVERTISSEMENT

Pour éviter toute blessure, veiller à ne jamais laisser le patient sans surveillance.

⚠ AVERTISSEMENT

Pour éviter les risques d'emprisonnement des cheveux, bras et jambes, s'assurer que ceux-ci sont bien maintenus près du corps du résident et utiliser les poignées fournies en cas de mouvement.

⚠ AVERTISSEMENT

Pour éviter tout risque de contamination croisée, toujours suivre les consignes de désinfection du présent mode d'emploi.

⚠ AVERTISSEMENT

Pour éviter les blessures cutanées et oculaires pendant les tâches de nettoyage et de désinfection, toujours utiliser des lunettes et des gants de protection. En cas de contact, rincer abondamment à l'eau. En cas d'irritation des yeux ou de la peau, s'adresser à un médecin. Lire attentivement la fiche de données de sécurité du désinfectant.

⚠ AVERTISSEMENT

Pour éviter de blesser le patient, inspecter systématiquement la civière à sangles avant chaque utilisation, afin de repérer d'éventuelles irrégularités, conformément à la section « Entretien et maintenance préventive » du présent mode d'emploi.

REMARQUE

Il convient de procéder à un examen médical du patient pour s'assurer qu'il est apte à l'utilisation de ce dispositif.

Préparatifs

Mesures à prendre avant la première utilisation

1. Vérifiez que tous les composants du produit sont fournis. Se reporter à la section *« Désignation des pièces », page 10.* Si un composant manque ou est endommagé, NE PAS utiliser ce dispositif.
2. Lire le mode d'emploi.
3. Désinfectez le produit en respectant les consignes de la section *« Nettoyage et désinfection », page 19*.
4. Choisissez un endroit indiqué pour ranger le mode d'emploi et pouvoir y accéder facilement en cas de besoin.

Mesures à prendre avant chaque utilisation

1. Avant d'effectuer le transfert d'un patient rattaché à des électrodes, un cathéter ou d'autres dispositifs médicaux, une personne qualifiée doit effectuer une évaluation clinique de l'aptitude du patient à être transféré.
2. Afin d'éviter tout impact violent pendant les transferts, l'aide d'un deuxième soignant est évaluée pour chaque cas individuel.
3. Effectuez un test de fonctionnement conformément à la section *« Entretien et maintenance préventive », page 20*.
4. Vérifiez que les sangles sont correctement attachées.
5. Veillez à ce que les procédures de transfert exposées dans ce manuel soient suivies.
6. Veillez à ce que les sangles utilisées pendant le transfert soient nettoyées et entretenues conformément à la section *« Entretien et maintenance préventive », page 20* du présent manuel.

Désignation des pièces

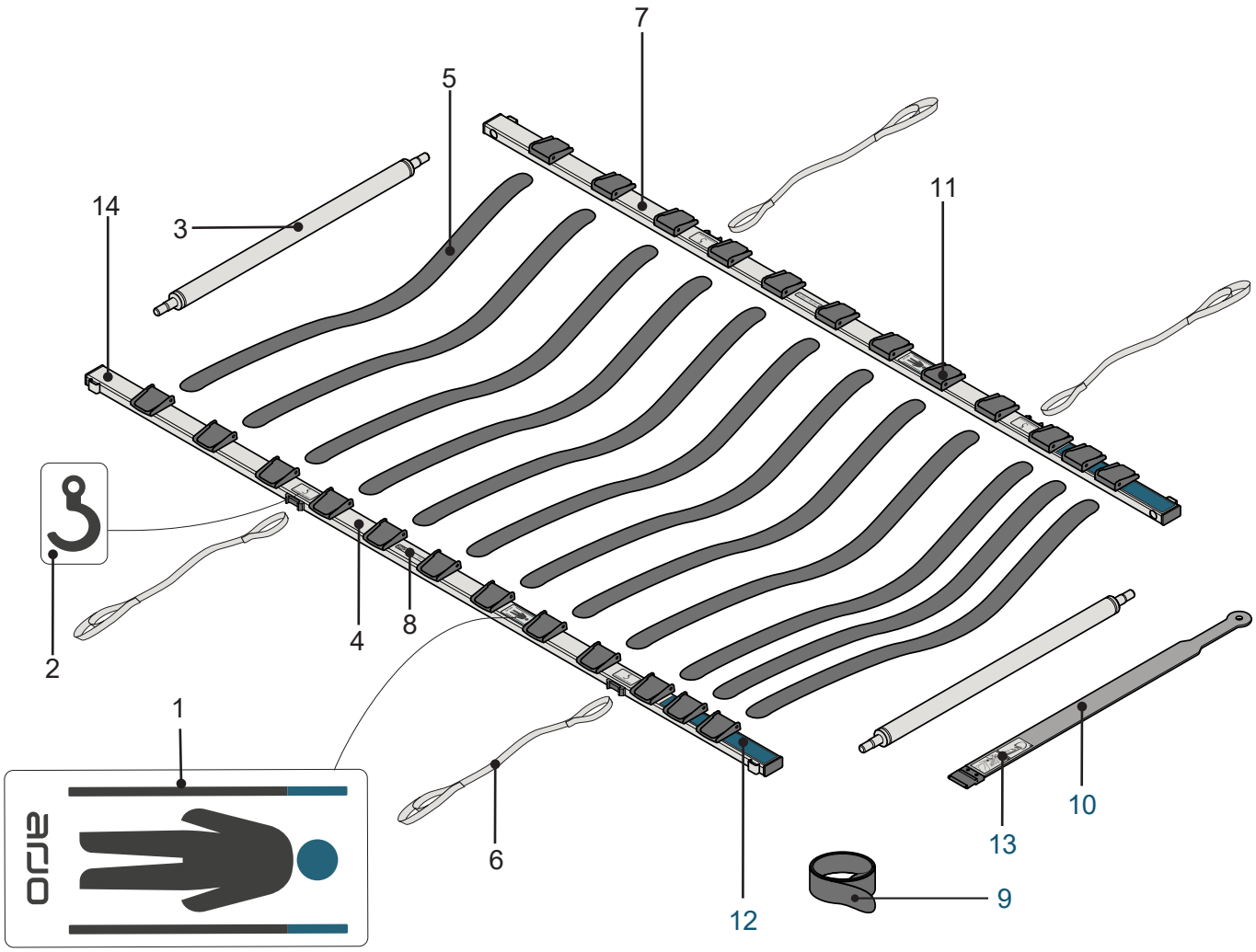

Fig. 1

1. Étiquette d'orientation du patient (2x)
2. Étiquette Point de suspension (4x)
3. Tube d'embout (2x)
4. Section latérale (côté droit)
5. Sangles transversales (12x)
6. Sangle de fixation à doubles boucles (4x)
7. Section latérale (gauche)
8. Étiquette Capacité maximale admissible (CMA) (x2)
9. Sangles transversales supplémentaires (x12)
10. Guide de sangle
11. Boucles (24x)
12. Étiquette Position tête (2x)
13. Guide de référence rapide (GRR) pour guide de sangle
14. Étiquette du produit

Assemblage civière à sangles

Fixer la civière à sangles sur le cadre de civière

REMARQUE

Les trois boucles de sangle positionnées à proximité les unes des autres doivent se trouver côté tête de la civière à sangles. Elles sont signalées par l'extrémité de tête du tube.

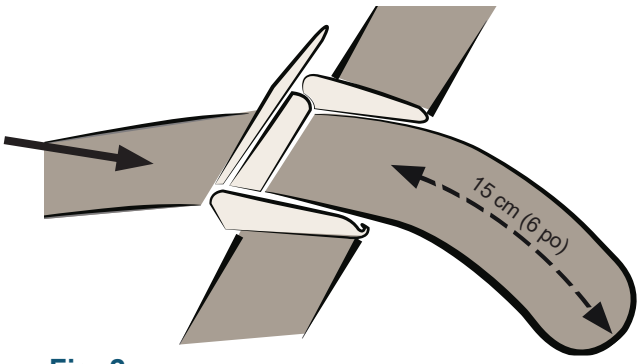

Fig. 2

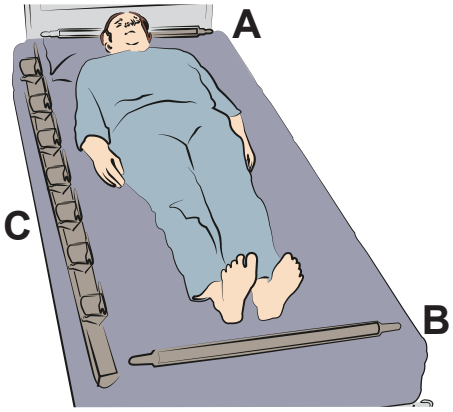

Fig. 3

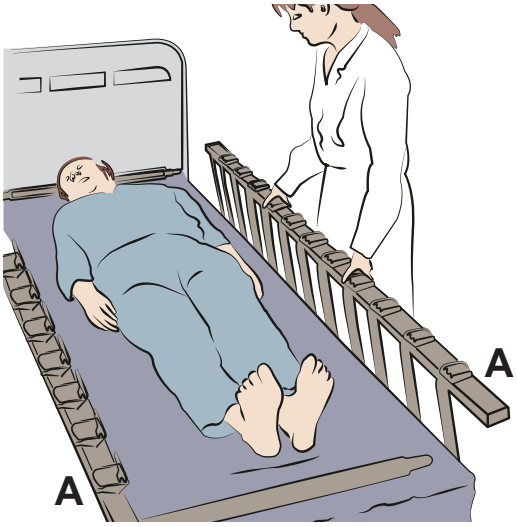

Fig. 4

(12 étapes)

⚠ AVERTISSEMENT

Pour éviter tout risque de blessure, ne pas utiliser ce dispositif s'il manque des pièces.

1. Passez chaque sangle transversale dans chaque boucle de l'une des deux sangles latérales.
2. Appuyez fermement sur la boucle pour la verrouiller. Laissez au moins 15 cm (6 po) de sangle à l'extérieur de la boucle. Voir fig. 2.
3. Placez un tube d'embout au-dessus de la tête du patient (A) et un autre sous les pieds (B).
4. Placez la section latérale (C), sans la sangle transversale, côté patient, avec les boucles en face.

   Voir fig. 3.

   REMARQUE
   Vérifiez que la tête du patient est bien alignée avec l'étiquette bleue de position du corps sur la section latérale.
5. Raccordez chaque tube d'embout aux orifices correspondants dans la section latérale.
6. Tenez la section latérale « sanglée » avec les plus grandes longueurs des sangles suspendues côté patient.
7. Raccordez les deux tubes d'embout aux sections latérales (A). Voir fig. 4.

suite des étapes à la page suivante

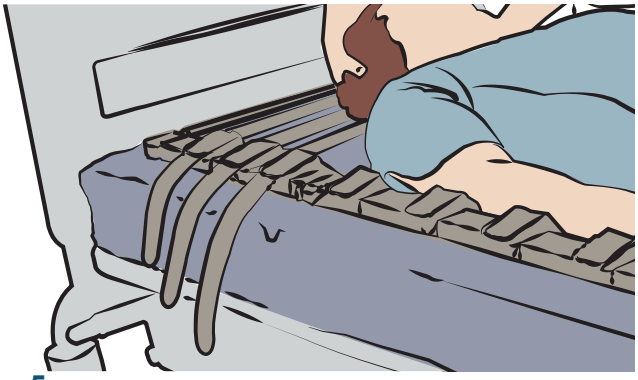

Fig. 5

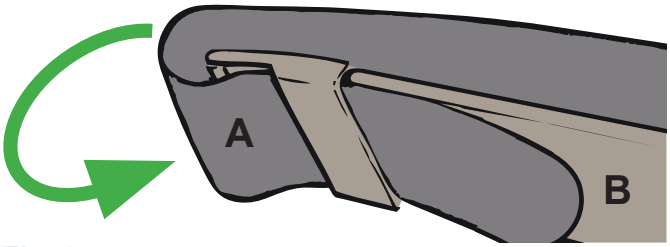

Fig. 6

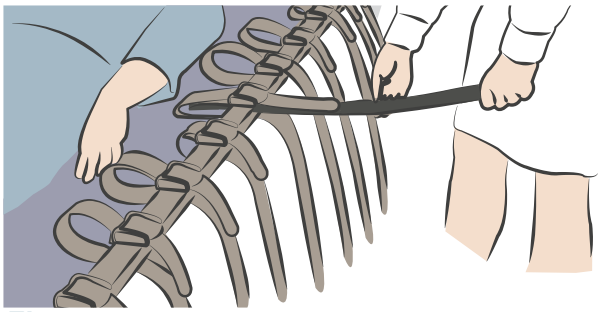

Fig. 7

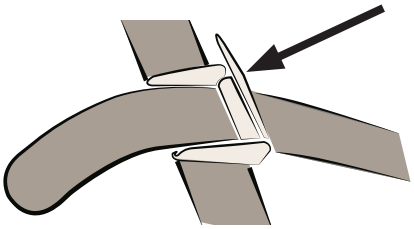

Fig. 8

8. Commencez par attacher manuellement les sangles transversales au niveau de la tête (x3) et des pieds (x1). Voir fig. 5.
9. Enfilez la sangle transversale (A) autour du guide de sangle (B). Voir fig. 6.
10. **⚠ AVERTISSEMENT**

    Pour éviter tout risque de blessure, faire attention de ne pas coincer la peau lors du passage des sangles sous le patient ou sous les fesses. Faites particulièrement attention avec les patients bariatriques.

    Faites passer le guide de sangle sous la section latérale du cadre et sous le patient. Voir fig. 7.

    Continuez le mouvement jusqu'à ce que le guide de sangle et la sangle transversale soient de l'autre côté du patient. Si nécessaire, appuyez sur la matelas pour faciliter le passage du guide de sangle sous le patient.
11. Une fois la sangle transversale de l'autre côté du patient, tirez la sangle hors du guide de sangle et introduisez-là dans la boucle. Retirez lentement le guide de sangle de dessous le patient. Recommencez la procédure pour toutes les sangles transversales.
12. Enfoncez l'attache de chaque boucle pour s'assurer que chaque sangle est bien tendue et en position sécurisée.

    Voir fig. 8.

Installation de la sangle à doubles boucles sur le cadre de civière à sangles

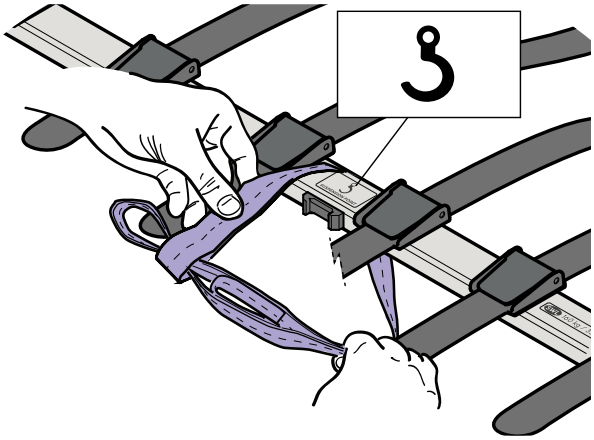

Fig. 9

(2 étapes)

1. Avant de soulever le patient, verrouillez toutes les sangles transversales dans les boucles.
2. Bouclez toutes les sangles à doubles boucles autour des points de suspension correspondants sur le cadre de civière. Voir fig. 9.

Soulever le patient

(Voir modes d’emploi relatifs aux lève-personnes)

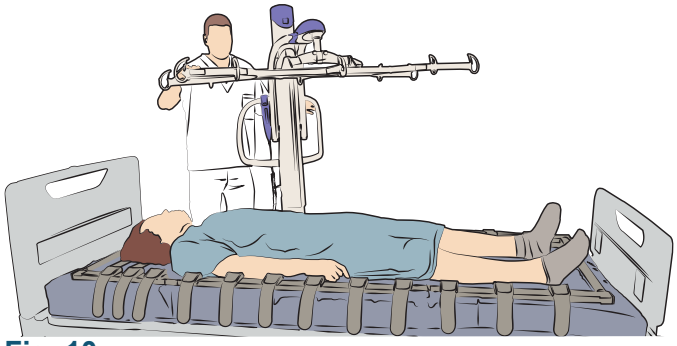

Fig. 10

(6 étapes)

1. Rapprochez le lève-personne du patient. Voir fig. 10.
2. Alignez le centre du cadre à peu près au-dessus du nombril du patient. Voir fig. 11.
3. Abaissez le cadre de civière au-dessus du patient.

   Voir fig. 12.

suite des étapes à la page suivante

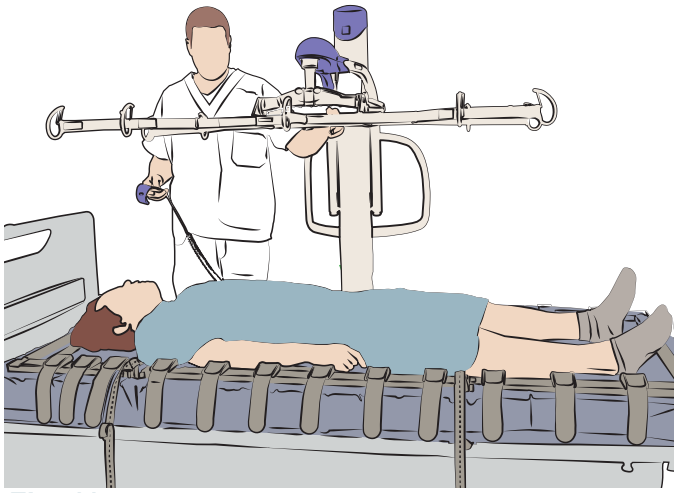

Fig. 11

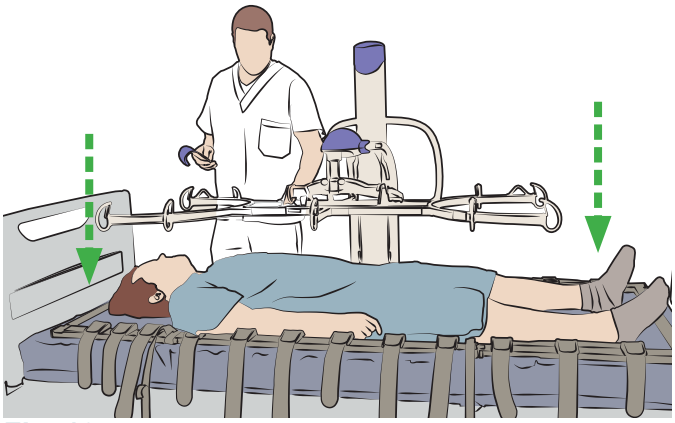

Fig. 12

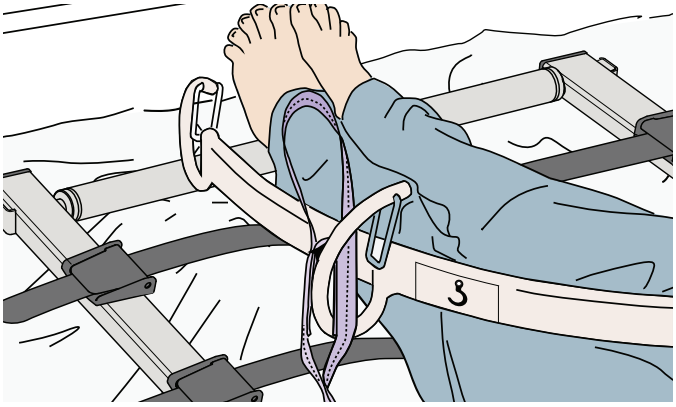

Fig. 13

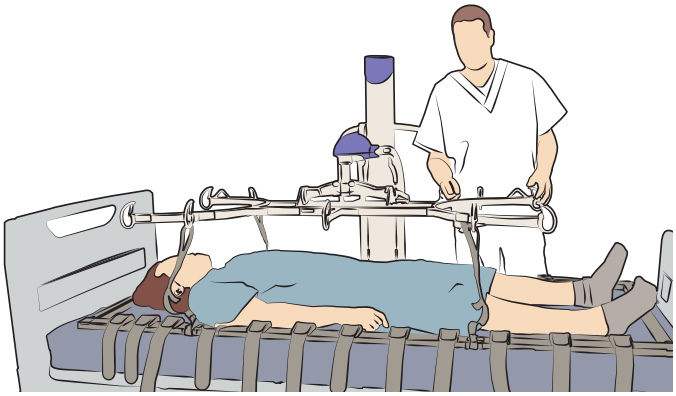

Fig. 14

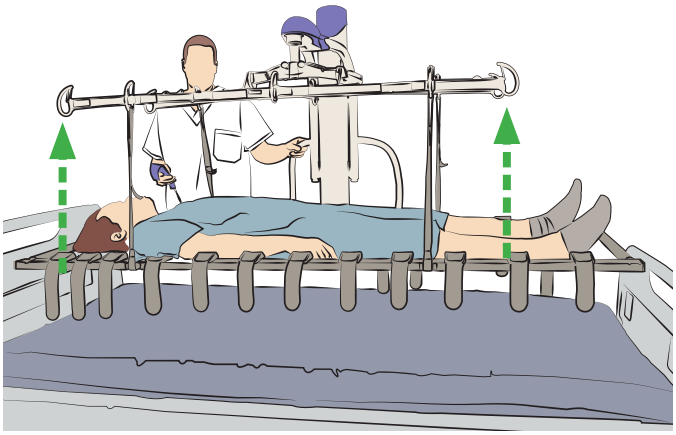

Fig. 15

4.

> ⚠ **AVERTISSEMENT**
>
> **Pour prévenir tout risque de blessure, n'utilisez que les crochets dont les étiquettes, situées sur le cadre de la civière, indiquent qu'il s'agit de « POINTS DE SUSPENSION » (voir fig. 13), pour fixer la civière à sangles sur le cadre.**

Fixez toutes les sangles au cadre de la civière. Choisissez la boucle à utiliser (grande ou petite) en fonction de la taille du patient. Voir fig. 13.

5.

> ⚠ **AVERTISSEMENT**
>
> **Pour éviter que le patient ne tombe, assurez la stabilité et le contact entre le patient et le personnel soignant, en maintenant le patient près de la hauteur du lit.**

Fixer les sangles de fixation à doubles boucles de la civière à sangles sur le cadre de civière. Voir fig. 14.

6. Commencez à soulever le patient. Voir fig. 15. Lors de l'utilisation d'un lève-personne sur rail, veiller à ce que la civière à sangles soit toujours en position horizontale. Consultez la section « Réglage du cadre de la civière » à la page 15.

> ⚠ **AVERTISSEMENT**
>
> **Pour éviter de blesser le patient, veiller à retirer tout ce qui pourrait gêner sur le parcours prévu. Tenir la civière à sangles d'une main lors des transferts pour mieux stabiliser le patient.**

Pour le transfert, reportez-vous au mode d'emploi du lève-personne correspondant.

Réglage du cadre de la civière

(Lèves-personnes sur rail uniquement)

(3 étapes)

1. Pour régler le cadre du berceau, tirez/enfoncez les boutons. Voir fig. 16.
2. Tournez le bouton. Voir fig. 17.
3. Déplacez le support vers l'extrémité la plus lourde (pointant vers le bas) lorsque le cadre de civière est suspendu à l'horizontale. Voir fig. 18.

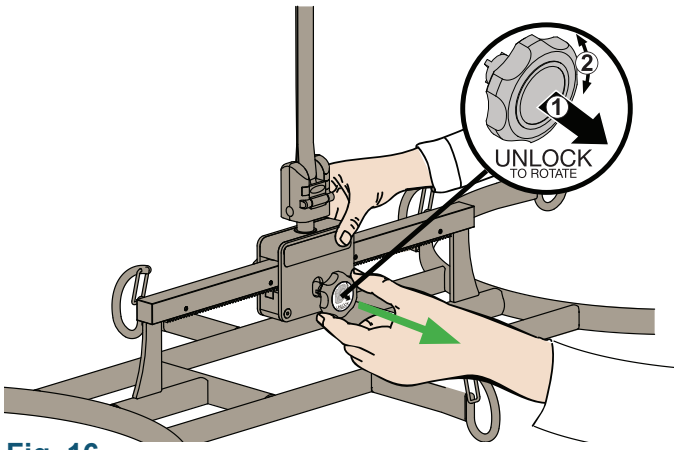

Fig. 16

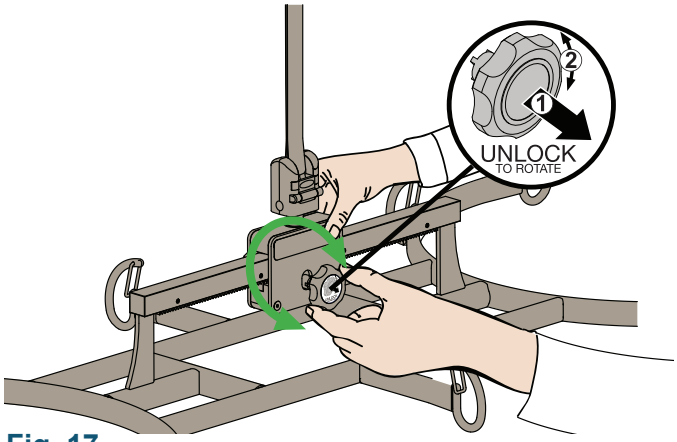

Fig. 17

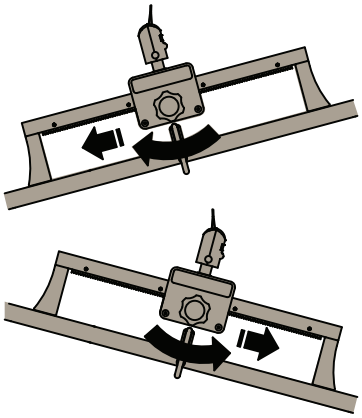

Fig. 18

Retrait d’une sangle en position levée

(2 étapes)

Il est possible de détendre certaines sangles transversales de soutien du patient et de les retirer pour pouvoir accéder à une partie du corps du patient pendant qu’il est soulevé.

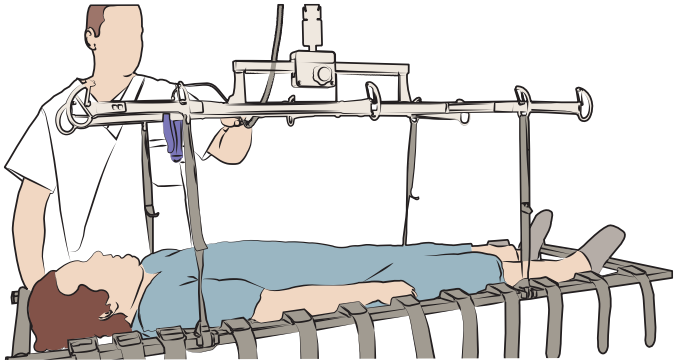

Fig. 19

1. **⚠ AVERTISSEMENT**

   Pour éviter tout risque de blessure, retirez une seule sangle.

   Soulever et éloigner le patient du lit. Voir fig. 19.

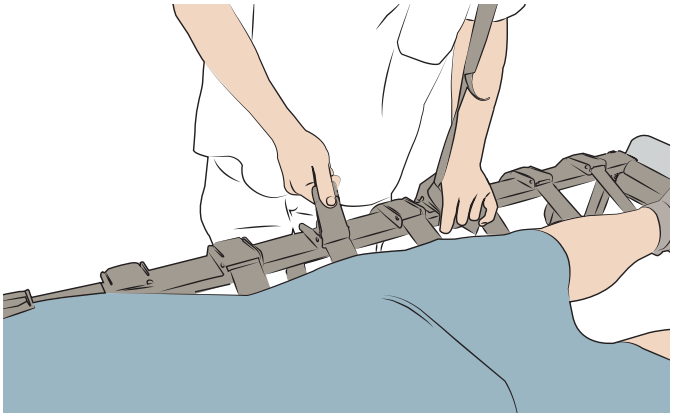

Fig. 20

2. **⚠ AVERTISSEMENT**

   Pour prévenir tout risque de blessure, les sangles transversales situées derrière la tête et le cou ne doivent pas être retirées pendant l’utilisation.

   Détachez la sangle transversale d’un seul côté. Il est conseillé de ne pas détacher les deux côtés, car cela facilitera la réinstallation de la sangle transversale si nécessaire. Voir fig. 20.

Abaisser le patient

(Voir modes d’emploi relatifs aux lève-personnes)

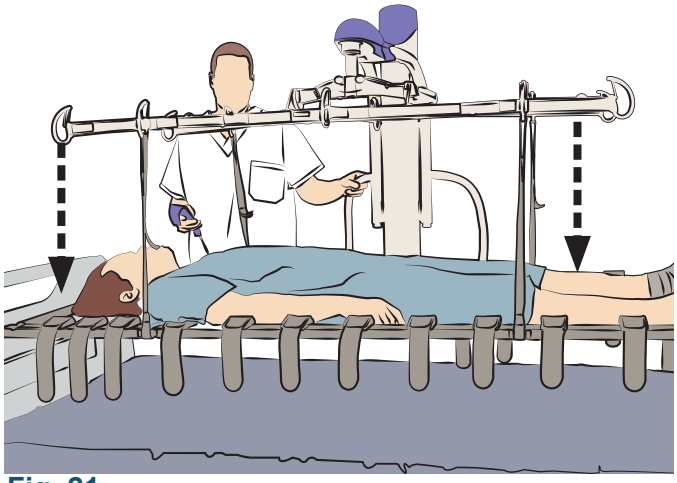

Fig. 21

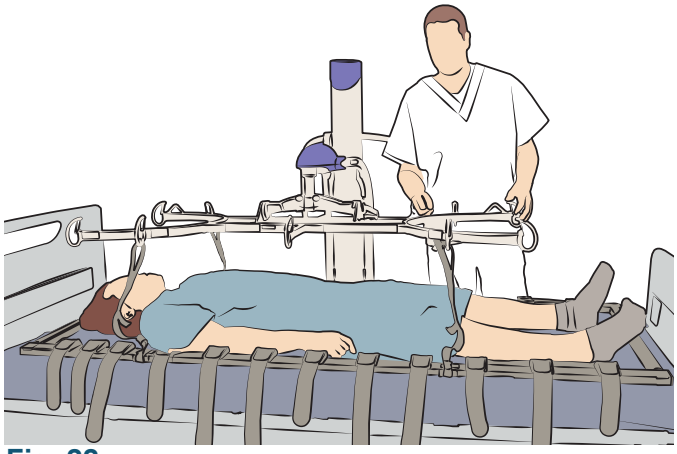

Fig. 22

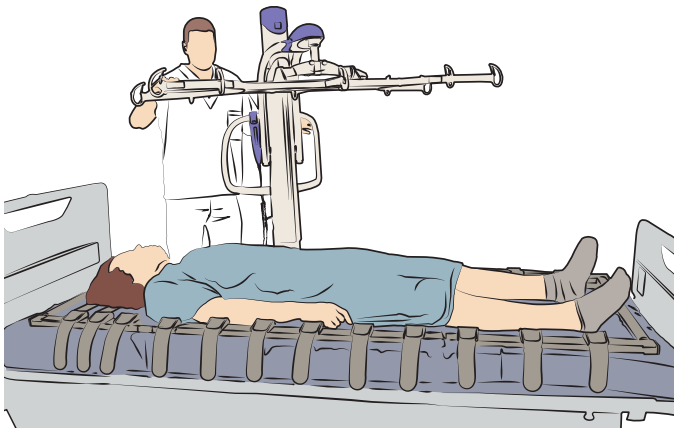

Fig. 23

(3 étapes)

1. ⚠ **AVERTISSEMENT**

   Pour éviter toute blessure, vérifier que les pieds et les jambes du patient ou de l’utilisateur sont bien à l’écart du vérin mobile lors de l’abaissement du cadre de la civière à sangles.

   Une fois le transfert terminé, positionnez le patient correctement sur le lit et l’abaisser. Voir fig. 21.

2. Une fois abaissé, retirer les sangles de fixation à doubles boucles du cadre de civière et de la civière à sangles. Voir fig. 22.
3. Soulevez le berceau. Éloignez le lève-personne au sol du patient. Voir fig. 23.

Retrait de la civière à sangles

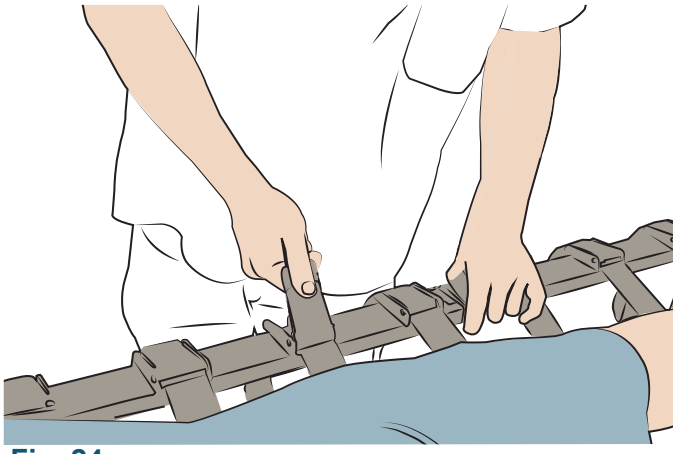

Fig. 24

(3 étapes)

1. Une fois le patient positionné sur le lit, ouvrez toutes les boucles sur les deux sections latérales.

   Voir fig. 24.
2. Retirer les sangles transversales en tirant d'un côté. Une fois les sangles transversales retirées, procéder au retrait de toutes les autres pièces de la civière à sangles, y compris les deux tubes d'embout et les sections latérales. Voir fig. 25.
3. Ranger la civière à sangles dans son sac qui devra être entreposé dans un endroit sûr et adapté.

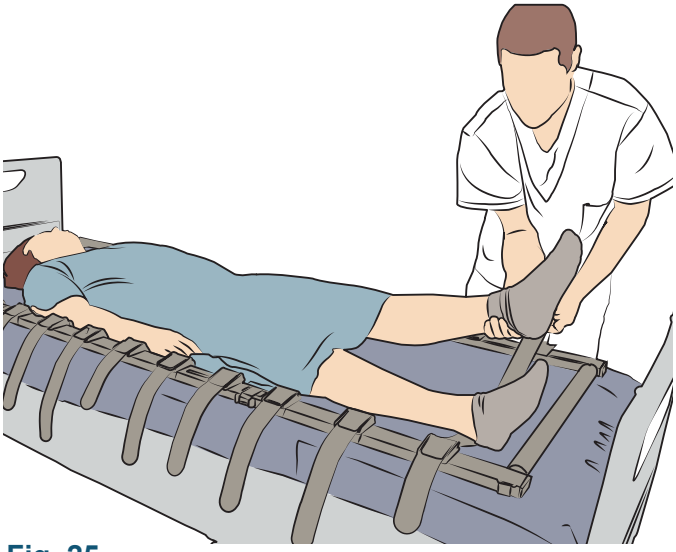

Fig. 25

REMARQUE
Il convient de nettoyer et de désinfecter la civière à sangles entre chaque utilisation.

Nettoyage et désinfection

Instructions de nettoyage et désinfection

Des routines minutieuses de désinfection sont nécessaires pour stopper la croissance de bactéries sur l'équipement. Un système de désinfection efficace tel que celui indiqué ci-dessous minimise les risques de contamination croisée.

> ⚠ **AVERTISSEMENT**
>
> **Afin d'éviter toute blessure, il convient de porter systématiquement des lunettes, des gants et des vêtements de protection lors de la manipulation des produits de nettoyage. Les produits de nettoyage doivent être utilisés conformément aux instructions du fabricant.**

AGENTS DÉSINFECTANTS AUTORISÉS		Tube d'embout	Sections latérales	Guide de sangle*
Ammonium quaternaire	≤ 0,28 % (2 800 ppm)	X	X	X
Alcool isopropylique	≤ 70 %	X	X	X
Phénols	≤ 1,56 % (15 600 ppm)	X	X	X
Acide peracétique	≤ 0,25 % (2 500 ppm)	X	X	X
Eau de Javel	≤ 1 % (10 000 ppm)	X	X	X
Peroxyde d'hydrogène	≤ 1,5 %	X	X	X

Les méthodes de désinfection doivent être conformes aux directives locales ou nationales (Décontamination de dispositifs médicaux), en fonction de l'établissement de soins ou du pays d'utilisation. En cas de doute, consulter le spécialiste local chargé de la prévention des infections.

* L'acide peracétique et l'eau de Javel peuvent entraîner une décoloration de ce composant.

Toujours respecter les étapes suivantes pour le nettoyage et la désinfection

Sections latérales, tubes d'embout, boucles et guide de sangle

(6 étapes)

Détacher la civière à sangles du lève-personne.

1. Rincez pour éliminer tout dépôt ou saleté visible de la civière à sangles, si nécessaire.
2. Essuyez les pièces à l'aide d'une solution contenant un des désinfectants compatibles indiqués dans la section « Désinfectants autorisés », à la page *« Agents désinfectants autorisés », page 19*.
3. Laissez agir conformément au mode d'emploi du fabricant du produit de nettoyage.
4. Rincez pour éliminer tout résidu chimique, si indiqué dans le mode d'emploi du fabricant du produit de nettoyage.
5. Laissez sécher à l'air libre à température ambiante.

Sangles transversales et sangles à doubles boucles

(3 étapes)

Détacher la civière à sangles du lève-personne.

1. Rincez pour éliminer tout dépôt ou saleté visible de la civière à sangles, si nécessaire.
2. Lavez les sangles à doubles boucles et les sangles transversales en procédant comme suit :
   - La température de lavage ne doit pas dépasser 80 °C (176 °F)
   - Utiliser toujours des détergents doux.
   - Ne jamais essorer ou repasser.
   - Ne jamais utiliser d'eau de Javel.
   - Rincer abondamment.
   - Pas de séchage machine ou nettoyage à sec.
   - Ne pas mettre en contact avec une source de chaleur.

Entretien et maintenance préventive

La civière à sangles ainsi que les sangles de fixation à doubles boucles, sont sujettes à l'usure et il convient donc de réaliser les opérations suivantes pour garantir que le dispositif conserve ses caractéristiques de fabrication d'origine.

> ⚠ **AVERTISSEMENT**
>
> **Pour éviter tout dysfonctionnement susceptible de provoquer des blessures, il convient de procéder à des inspections régulières et de respecter le calendrier de maintenance recommandé. Dans certains cas, par exemple lorsque le dispositif est utilisé très fréquemment et exposé à des environnements agressifs, il faudra procéder à des inspections fréquentes. Les réglementations et normes nationales peuvent être plus strictes que le calendrier de maintenance recommandé.**

Contrôles obligatoires avant chaque utilisation

(3 étapes)

1. Faire une inspection de toutes les pièces, surtout là où elles sont en contact avec le corps du patient. Vérifier l'absence de fissures et de bords tranchants, qui risqueraient de blesser le patient ou d'entraîner des conditions peu hygiéniques.
2. Vérifier que tous les accessoires externes sont bien fixés et que toutes les vis et tous les écrous sont serrés.
3. S'assurer que toutes les étiquettes d'instructions sont fermement apposées et bien lisibles.

CALENDRIER D'ENTRETIEN ET MAINTENANCE PRÉVENTIVE Obligations du personnel soignant mesure/contrôle	Entre chaque résident	Chaque semaine	Tous les mois	Chaque année
Nettoyage et désinfection	X			
Inspection visuelle de tous les éléments visibles	X			
Inspection visuelle des fixations	X			
Effectuer un test de fonctionnement	X			
Contrôles effectués par du personnel qualifié				X

> ⚠ **AVERTISSEMENT**
>
> **Pour éviter que le patient ou le personnel soignant ne se blesse, il ne faut jamais modifier l'équipement ou utiliser de pièces incompatibles.**

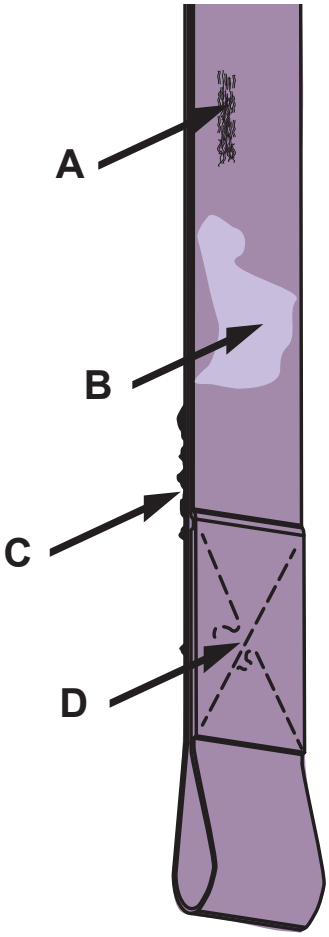

Fig. 26

Inspection de la sangle

⚠ AVERTISSEMENT

arrêter d'utiliser la sangle en présence d'un signe de la moindre irrégularité lors de son inspection. La durée d'utilisation prévue pour les sangles de fixation à doubles boucles est de (2) ans. En cas de doute concernant la sécurité de la sangle, la remplacer par une nouvelle. L'utilisation continue d'une sangle endommagée risque de compromettre sérieusement la sécurité du personnel soignant ou du patient.

Vérifiez la sangle de fixation à doubles boucles pour détecter :

A. Usure moyenne, déchirure ou trou dans la sangle. Voir fig. 26.

B. Une décoloration ou une tache visible résultant de l'utilisation d'eau de Javel ou d'autres produits chimiques. Voir fig. 26.

C. Usure sur le côté (effilochage). Voir fig. 26.

D. Des traces d'effilochage dans la zone cousue. Voir fig. 26.

Vérifiez la date de fabrication indiquée sur l'étiquette de la sangle pour vous assurer que celle-ci n'a pas dépassé la durée de vie prévue.

Caractéristiques techniques

GÉNÉRALITÉS	
Poids total (avec sangles transversales, sangles à doubles boucles et guide de sangle)	13,4 kg (28,7 lb)
Capacité de levage (CMA = capacité maximale admissible)	227 kg (500 lb)
Matériau	Sangles en polyester Boucles en acétal Monture en acier Guide de sangle en polycarbonate

CONDITIONS D'UTILISATION	
Plage de température ambiante	De +5 °C (41 °F) à +40 °C (104 °F)
Taux d'humidité relative	15% à 93%, sans condensation
Pression atmosphérique	700 hPa à 1 060 hPa

TRANSPORT ET STOCKAGE	
Plage de température ambiante	De -40 °C (-40 °F) à +70 °C (158 °F)
Taux d'humidité relative	0% à 93%, sans condensation
Pression atmosphérique	500 hPa à 1 060 hPa

RECYCLAGE	
Emballage	Carton ondulé, recyclable
Sac de transport, sangles, boucles, guide de sangle	Recyclage conforme aux réglementations nationales ou régionales.
Encadrement	Les composants principalement constitués de différentes sortes de métal doivent être recyclés comme des métaux.

ASSOCIATIONS AUTORISÉES	
Civière à sangles (700-14945) 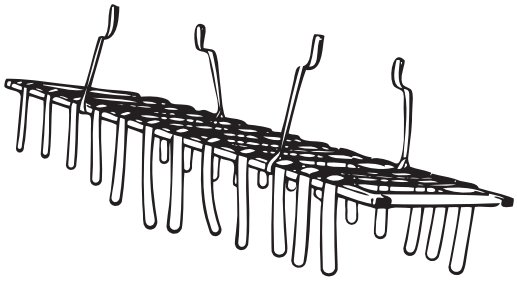	**Cadre de civière** (700-19302) 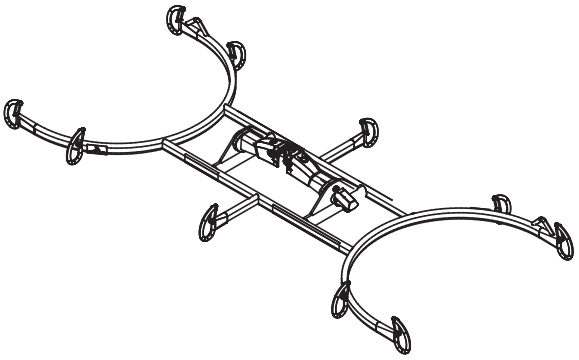
	Cadre de civière réglable, avec Quick Connect (700-15695) 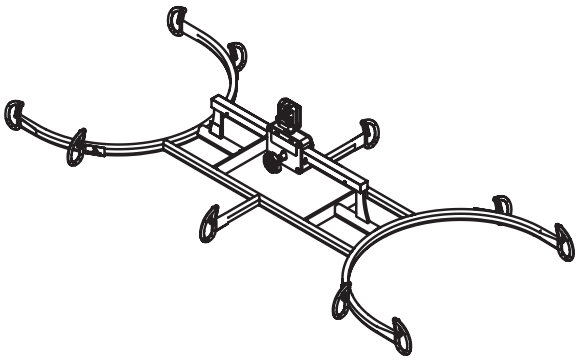
	Cadre de civière réglable, avec tube de raccordement et goupille de blocage (700-19522) 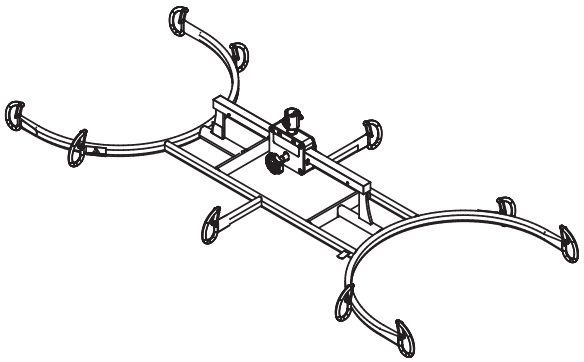

Dimensions

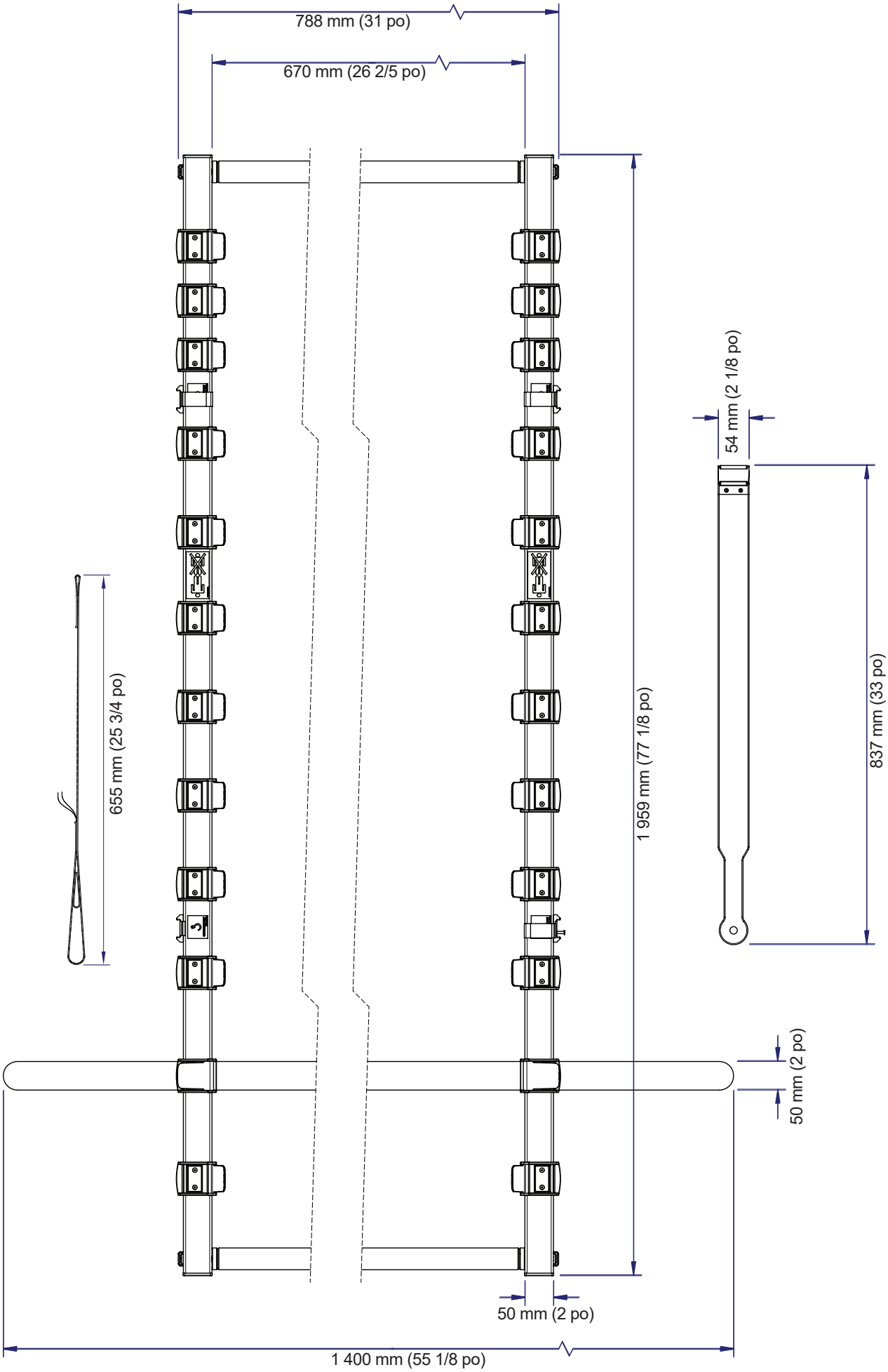
788 mm (31 po)
670 mm (26 2/5 po)
1 959 mm (77 1/8 po)
54 mm (2 1/8 po)
837 mm (33 po)
655 mm (25 3/4 po)
50 mm (2 po)
50 mm (2 po)
1 400 mm (55 1/8 po)

Étiquettes

DESCRIPTION DES SYMBOLES	
	Ce symbole est accompagné de la date de fabrication et de l'adresse du fabricant.
	Indique la date de fabrication.
REF	Ce symbole est accompagné du numéro de référence du catalogue du fabricant.
CE	Marquage CE indiquant la conformité avec la législation harmonisée de la Communauté européenne.
	Renvoie au Mode d'emploi.
	Renvoie au Mode d'emploi.
MD	Indique que le produit est un dispositif médical conforme au règlement UE 2017/745 sur les dispositifs médicaux.
	Séparer et recycler selon la Directive européenne (DEEE) ou la réglementation locale en vigueur.
SWL	Capacité maximale admissible

DESCRIPTION DES SYMBOLES	
80°C	Laver à 80 °C (176 °F) à cycle constant.
	Ne pas utiliser de javel.
	Lavage à sec interdit.
	Ne pas repasser.
	Ne pas sécher au sèche-linge.
UDI	Identifiant unique du dispositif

Page volontairement laissée vierge

AUSTRALIA
Arjo Australia
Building B, Level 3
11 Talavera Road
Macquarie Park, NSW, 2113,
Australia
Phone: 1800 072 040

BELGIQUE / BELGIË
Arjo Belgium
Evenbroekveld 16
9420 Erpe-Mere
Phone: +32 (0) 53 60 73 80
Fax: +32 (0) 53 60 73 81
E-mail: info.belgium@arjo.com

BRASIL
Arjo Brasil Equipamentos Médicos Ltda
Rua Marina Ciufuli Zanfelice, 329 PB02
Galpão - Lapa
São Paulo – SP – Brasil
CEP: 05040-000
Phone: 55-11-3588-5088
E-mail: vendas.latam@arjo.com
E-mail: servicios.latam@arjo.com

CANADA
Arjo Canada Inc.
90 Matheson Boulevard West
Suite 350
CA-MISSISSAUGA, ON, L5R 3R3
Tel/Tél: +1 (905) 238-7880
Free: +1 (800) 665-4831
Fax: +1 (905) 238-7881
E-mail: info.canada@arjo.com

ČESKÁ REPUBLIKA
Arjo Czech Republic s.r.o.
Na Strzi 1702/65
140 00 Praha
Czech Republic
Phone No: +420225092307
E-mail: info.cz@arjo.com

DANMARK
Arjo A/S
Vassingerødvej 52
DK-3540 LYNGE
Tel: +45 49 13 84 86
Fax: +45 49 13 84 87
E-mail: dk_kundeservice@arjo.com

DEUTSCHLAND
Arjo GmbH
Peter-Sander-Strasse 10
DE-55252 MAINZ-KASTEL
Tel: +49 (0) 6134 186 0
Fax: +49 (0) 6134 186 160
E-mail: info-de@arjo.com

ESPAÑA
ARJO IBERIA S.L.
Poligono Can Salvatella
c/ Cabanyes 1-7
08210 Barberà del Valles
Barcelona - Spain
Telefono 1: +34 900 921 850
Telefono 2: +34 931 315 999

FRANCE
Arjo SAS
2 Avenue Alcide de Gasperi
CS 70133
FR-59436 RONCQ CEDEX
Tél: +33 (0) 3 20 28 13 13
Fax: +33 (0) 3 20 28 13 14
E-mail: info.france@arjo.com

HONG KONG
Arjo Hong Kong Limited
Room 411-414, 4/F, Manhattan Centre,
8 Kwai Cheong Road, Kwai Chung, N.T.,
HONG KONG
Tel: +852 2960 7600
Fax: +852 2960 1711

ITALIA
Arjo Italia S.p.A.
Via Giacomo Peroni 400-402
IT-00131 ROMA
Tel: +39 (0) 6 87426211
Fax: +39 (0) 6 87426222
E-mail: Italy.promo@arjo.com

MIDDLE EAST
Arjo Middle East FZ-LLC
Office 908, 9th Floor,
HQ Building,North Tower,
Dubai Science Park,
Al Barsha South
P.O. Box 11488, Dubai,
United Arab Emirates
Direct +971 487 48053
Fax +971 487 48072
Email: Info.ME@arjo.com

NEDERLAND
Arjo Nederland BV
Biezenwei 21
4004 MB TIEL
Postbus 6116
4000 HC TIEL
Tel: +31 (0) 344 64 08 00
Fax: +31 (0) 344 64 08 85
E-mail: info.nl@arjo.com

NEW ZEALAND
Arjo Ltd
34 Vestey Drive
Mount Wellington
NZ-AUCKLAND 1060
Tel: +64 (0) 9 573 5344
Free Call: 0800 000 151
Fax: +64 (0) 9 573 5384
E-mail: nz.info@Arjo.com

NORGE
Arjo Norway AS
Olaf Helsets vei 5
N-0694 OSLO
Tel: +47 22 08 00 50
Faks: +47 22 08 00 51
E-mail: no.kundeservice@arjo.com

ÖSTERREICH
Arjo Austria GmbH
Lemböckgasse 49 / Stiege A / 4.OG
A-1230 Wien
Tel: +43 1 8 66 56
Fax: +43 1 866 56 7000

POLSKA
Arjo Polska Sp. z o.o.
ul. Ks Piotra Wawrzyniaka 2
PL-62-052 KOMORNIKI (Poznań)
Tel: +48 61 662 15 50
Fax: +48 61 662 15 90
E-mail: arjo@arjo.com

PORTUGAL
Arjo em Portugal
MAQUET Portugal, Lda.
(Distribudor Exclusivo)
Rua Poeta Bocage n.º 2 - 2G
PT-1600-233 Lisboa
Tel: +351 214 189 815
Fax: +351 214 177 413
E-mail: Portugal@arjo.com

SUISSE / SCHWEIZ
Arjo Switzerland AG
Fabrikstrasse 8
Postfach
CH-4614 HÄGENDORF
Tél/Tel: +41 (0) 61 337 97 77
Fax: +41 (0) 61 311 97 42

SUOMI
Arjo Scandinavia AB
Riihitontuntie 7 C
02200 Espoo
Finland
Puh: +358 9 6824 1260
E-mail: Asiakaspalvelu.finland@arjo.com

SVERIGE
Arjo International HQ
Hans Michelsensgatan 10
SE-211 20 MALMÖ
Tel: +46 (0) 10 494 7760
Fax: +46 (0) 10 494 7761
E-mail: kundservice@arjo.com

UNITED KINGDOM
Arjo UK and Ireland
Houghton Hall Park
Houghton Regis
UK-DUNSTABLE LU5 5XF
Tel: +44 (0) 1582 745 700
Fax: +44 (0) 1582 745 745
E-mail: sales.admin@arjo.com

USA
Arjo Inc.
2349 W Lake Street Suite 250
US-Addison, IL 60101
Tel: +1 (630) 307-2756
Free: +1 (800) 323-1245
Fax: +1 (630) 307 6195
E-mail: us.info@arjo.com

JAPAN
Arjo Japan K.K.
東京都港区虎ノ門三丁目7 番8 号
ランディック第2 虎ノ門ビル9 階
Tel: +81 (0)3-6435-6401
Fax: +81 (0)3-6435-6402
E-mail: info.japan@arjo.com

At Arjo, we are committed to improving the everyday lives of people affected by reduced mobility and age-related health challenges. With products and solutions that ensure ergonomic patient handling, personal hygiene, disinfection, diagnostics, and the effective prevention of pressure ulcers and venous thromboembolism, we help professionals across care environments to continually raise the standard of safe and dignified care. Everything we do, we do with people in mind.

ArjoHuntleigh AB
Hans Michelsensgatan 10
211 20 Malmö, Sweden
www.arjo.com

001-14908-FR